PARTS LIST/LISTE DE PIECES

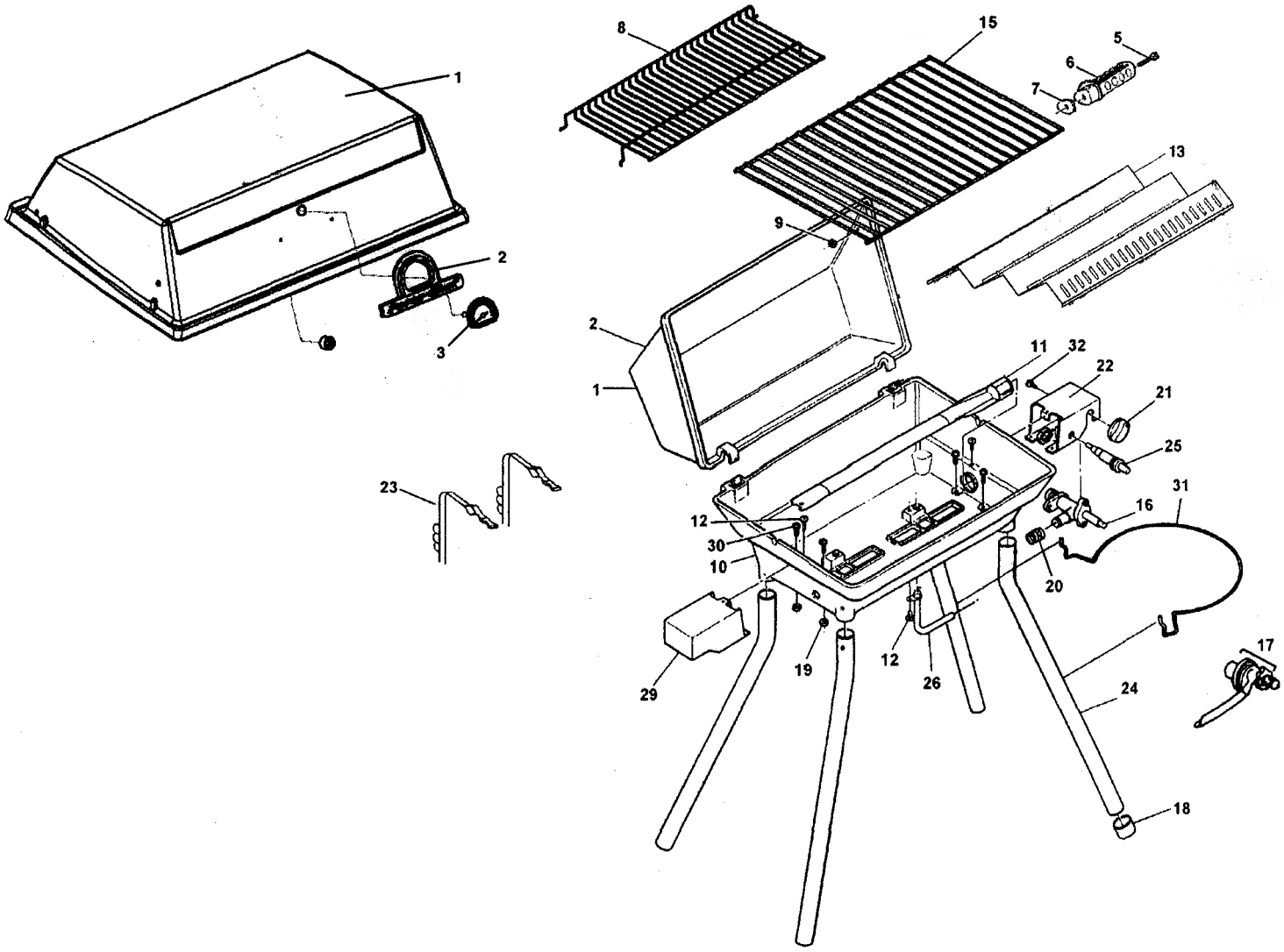

KEY NO.	ITEM #	422-32	422-33	422-34	422-62	422-63	422-64
1	10473-T24	1	1	1	1	1	1
2	10081-PC20	1	1	1	·	·	·
	10081-PC22	·	·	·	1	1	1
3	10571-5	·	·	·	1	1	1
5	Y-6616	1	1	1	1	1	1
6	10338-145	1	1	1	1	1	1
7	10239-6	1	1	1	1	1	1
8	10225-T247	1	1	1	1	1	1
9	Y-11793	1	1	1	1	1	1
10	10909-T20	1	1	1	1	1	1
11	10390-T21	·	·	1	·	·	1
	10390-T21E	1	1	·	1	1	·
12	S21124	2	2	2	2	2	2
13	10222-T225	1	1	1	1	1	1
14	Y-12646	1	1	1	1	1	1
15	10225-242	1	1	1	·	·	·
	10225-T206	·	·	·	1	1	1
16	10440-T20	·	·	1	·	·	1
	10440-T20E	·	1	·	·	1	·
	10440-T20D	1	·	·	1	·	·

KEY NO.	ITEM #	422-32	422-33	422-34	422-62	422-63	422-64
17	10114-20	·	·	1	·	·	1
	S13297	·	1	·	·	1	·
	S13299	·	1	·	·	1	·
	S10702	1	·	·	1	·	·
18	Y-12658	4	4	4	4	4	4
19	Y-29307	4	4	4	4	4	4
20	S21360	1	1	1	1	1	1
21	10472-K36	1	1	1	1	1	1
22	10086-T20	·	·	1	·	·	1
	10086-T20E	1	1	·	1	1	·
23	10184-K17	2	2	2	2	2	2
24	10338-T20	4	4	4	4	4	4
25	10342-21	1	1	1	1	1	1
26	S15506	1	1	1	1	1	1
28	Y-12659	4	4	4	4	4	4
29	10194-T201	2	2	2	2	2	2
30	Y-29306	4	4	4	4	4	4
31	10184-T16	·	·	1	·	·	1
32	Y-12310	1	1	1	1	1	1